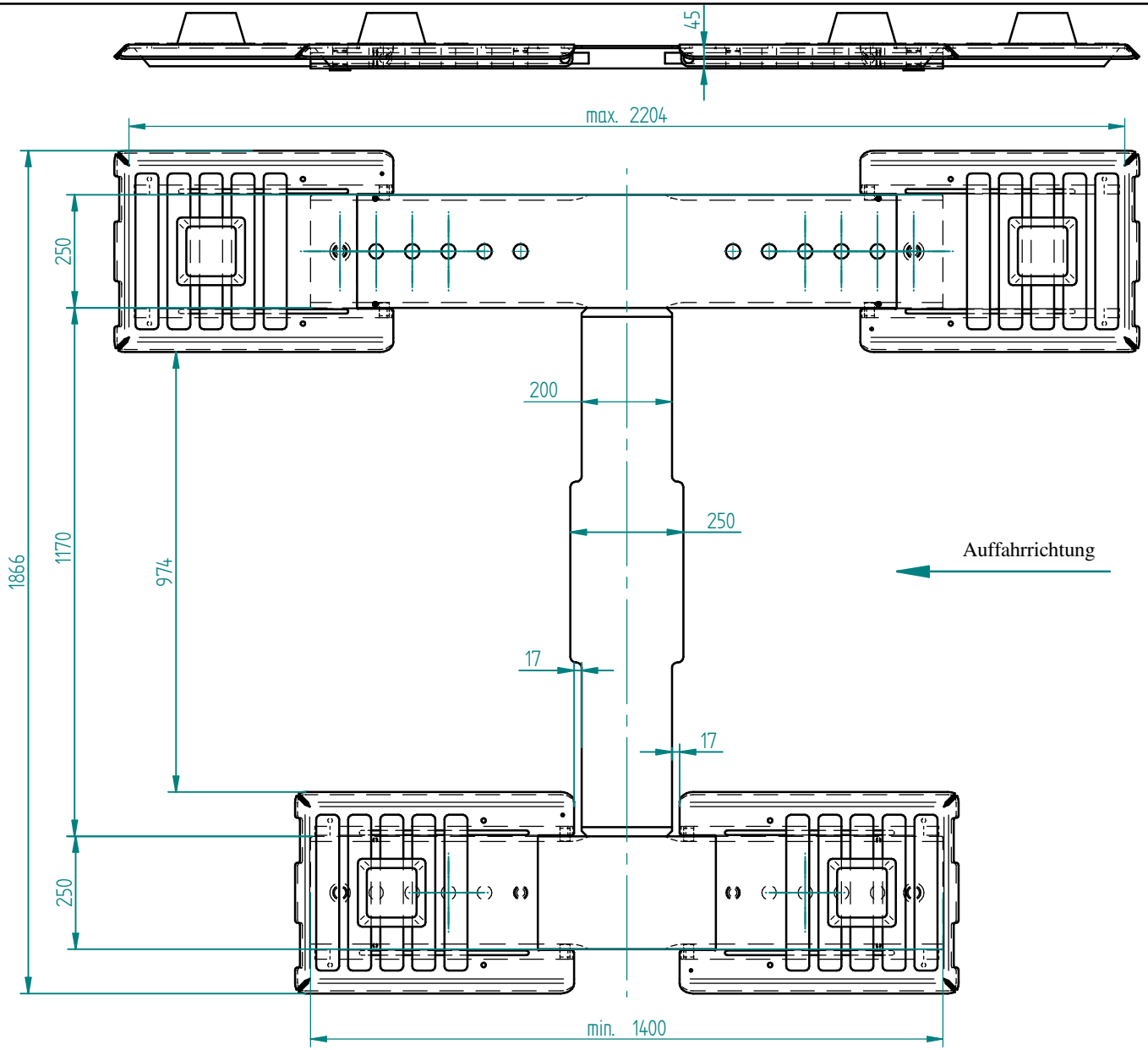

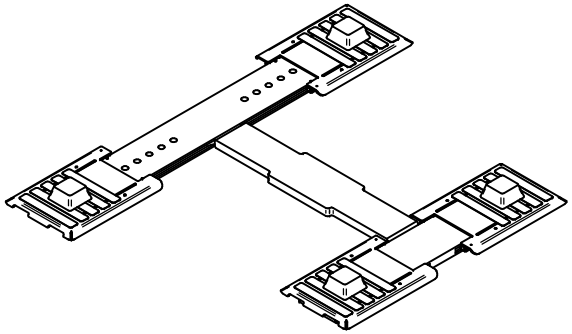

A-I	Änderung	Änderer	Datum

	Dokumentstatus Bearbeitung nicht fertigungsrelevant	Blatt 1/1	Info	Maßstab 1:10 (1:25)
Allgemeintoleranzen	Werkstoff		Datum / Name	Benennung
Gewicht [kg] 415.00		Ersteller	20.05.2015 / Oeztuerk	Trägerbrücke HK35 breit feuerverzinkt Grundtyp Träger 1400lg
		Prüfer		
Projekt	Maschinenfabrik J. A. BECKER & SOEHNE Neckarsulm GmbH & Co. KG	Dokumentnr.: 318059	Produktschlüssel 5014100	Ident-Nr.: 528435
			Ersatz für: 0	Ersetzt durch: 0

A3 28.11.2016
528435_00318059.dft

Weitergabe sowie Vervielfältigung dieses Dokuments, Verwertung und Mitteilung seines Inhalts sind verboten, soweit nicht ausdrücklich gestattet. Zuwiderhandlungen verpflichten zu Schadenersatz. Alle Rechte für den Fall der Patent-, Gebrauchsmuster- oder Geschmacksmustereintragung vorbehalten.