HEBEBÜHNEN FÜR
FLURFÖRDERZEUGE

The Art of Lifting

MADE IN GERMANY

J.A. Becker & Söhne

JAB QUALITY 120 YEARS SINCE 1897

Innovative Hebetechnik-Systeme

für Flurförderzeuge / Gabelstapler

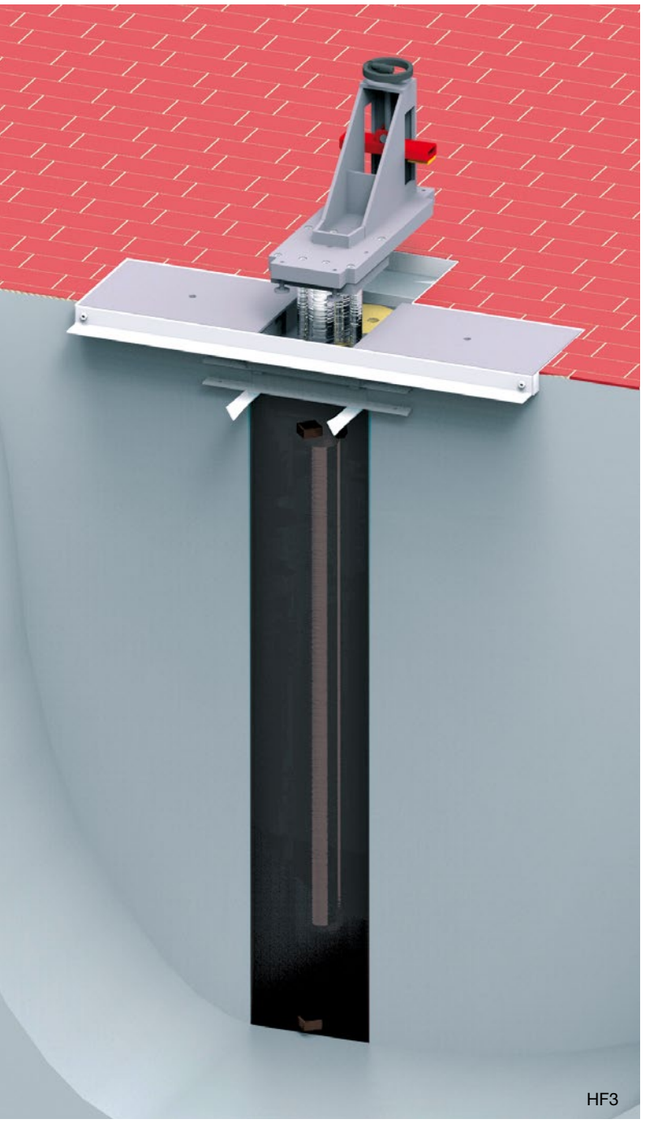
HF3

HF3 Tele

Für Leicht- bis Mittelgewichte

HF3 und HF3 Tele

Diese Einstempel-Hebebühne mit einer Tragfähigkeit von 3 Tonnen, ist geradezu ideal für das Anheben leichterer Flurförderzeuge, wie z.B. elektrische Gabelhubwagen oder kleinere Stapler. Das Lastaufnahmemittel ist bodeneben eingebaut und die Hebebühne lässt sich vollständig versenken. So kann diese Werkstattfläche voll und ganz auch anderweitig genutzt werden.

Dank eines feuerverzinkten Multifunktionsrahmens kann die HF3 und HF3 Tele mit unterschiedlichen Lastaufnahmemitteln ausgestattet werden und so die verschiedensten Varianten von Flurförderzeugen aufnehmen.

PRODUKTDETAILS

- Hydraulische Hubeinheit mit integriertem Hydraulikaggregat
- Lastaufnahmemittel bodeneben versenkt, von innen spannend, schmal
- Multifunktionsrahmen, feuerverzinkt mit grundierter Wanne (als verlorene Schalung)
- Elektrische Steuerung mit integriertem Bedienfeld zur Wandmontage und Kabelsatz
- Akustische Quetsch- und Klemmsicherung (CE-Stopp)

Typ
HF3

TECHNISCHE DATEN	HF3	HF3 Tele
Tragfähigkeit pro Hubeinheit	3.000 kg	3.000 kg
Kolben-Durchmesser	2 x 40 mm	214 / 190 mm
Führungsstangen-Durchmesser	2 x 90 mm	-
Hubhöhe	1.880 mm	1.900 mm
Einbautiefe	2.450 mm	1.580 mm

JAB-HEBETECHNIK
DIE SCHNELLE UND WIRTSCHAFTLICHE LÖSUNG FÜR JEDEN WERKSTATTBETRIEB

Für universellen Einsatz

HF5 und HF5 Tele

Für beispielsweise mittelschwere Stapler bis 5 Tonnen Eigengewicht, ist die HF5 die richtige Wahl. Diese Hebebühne ist auch in Teleskopausführung erhältlich. Dadurch ist ein Einbau auch dann möglich, wenn sich unter der Werkstatt ein weiteres Stockwerk befindet oder im Fall schwieriger Bodenverhältnisse (Grundwasserspiegel). Die Grubentiefe wird bei der Teleskopausführung auf 1.550 mm reduziert.

Die Tragfähigkeit der Hebebühne beträgt max. 5 Tonnen. Der Einbau erfolgt in einen feuerverzinkten Fundamentrahmen, die Lastaufnahmemittel sind bodeneben versenkt.

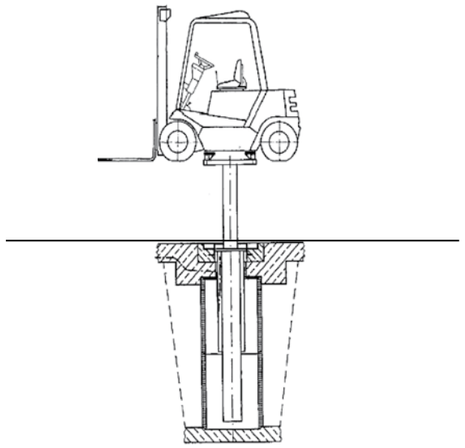

PRODUKTDETAILS

- Hydraulische Hubeinheit bestehend aus 2 Plungerzylinder, 4 Führungsstangen (HF5) oder aus 2 Teleskophydraulikzylindern (HF5 Tele), mechanisch verbunden, mit integriertem Hydraulikaggregat
- Lastaufnahmemittel bodeneben versenkt
- Ein Satz fahrzeugspezifische Lastaufnahmen / Adapter
- Feuerverzinkter Fundamentrahmen mit grundierter Wanne (als verlorene Schalung)
- Elektrische Steuerung mit integriertem Bedienfeld zur Wandmontage
- Verzurr-Einrichtung und Kabelsatz
- Akustische Quetsch- und Klemmsicherung (CE-Stopp)

Typ HF5

TECHNISCHE DATEN	HF5	HF5 Tele
Tragfähigkeit pro Hubeinheit	5.000 kg	5.000 kg
Kolben-Durchmesser	2 x 50 mm	2 x 155 / 110 mm
Führungsstangen-Durchmesser	4 x 90 mm	2 x 90 mm
Hubhöhe	1.880 mm	1.850 mm
Einbautiefe	2.450 mm	1.550 mm
Stempelabstand	1.300 mm	1.300 mm

Innovative Hebetechnik von JAB

Zu der Grundausstattung eines jeden Logistikzentrums oder einer Werkhalle gehören Flurförderfahrzeuge. Es ist daher äußerst wichtig, dass Reparaturen, Service- und Wartungsarbeiten schnell und wirtschaftlich durchgeführt werden können.

Mit unseren speziell entwickelten Hebebühnen für Flurförderzeuge, realisieren Sie ein Höchstmaß an Effizienz, Sicherheit und ergonomischem Arbeiten.

Das JAB-Flurförderzeug-Programm umfasst Ein- und Zwei-Stempelhebebühnen mit Traglasten von 3, 5, 8 bzw. 15 Tonnen – für das Anheben aller gängigen Flurförderzeuge bis auf 1,9 Meter Höhe. Zuverlässige und wartungsfreundliche Technik in bewährter JAB-Qualität.

Unsere Ingenieure, Techniker und Werkstattplaner entwickeln selbstverständlich auch kundenspezifische Lösungen.

Fragen Sie uns. Wir beraten Sie gerne!

LASTAUFNAHMEMITTEL UND ZUSATZAUFNAHMEN

Lastaufnahmemittel von innen spannend

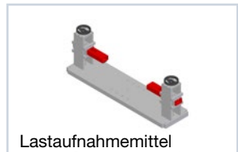
Lastaufnahmemittel von außen spannend

PKW-Aufnahmen

Gabel-Klemmung für Queraufnahme

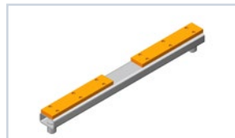
Quertraverse steckbar

Pilzaufnahme

Aufnahme mit Positionierungsleisten für Quersitzhub

Pilzaufnahme auf kurzem Tragarm

Für Schwergewichte

HF8 und HF15

Für das Anheben schwerer Flurförderzeuge sind diese Hebebühnen die ideale Lösung. Die Tragfähigkeit der Hebebühnen beträgt max. 8 Tonnen (HF8) oder max. 15 Tonnen (HF15).

Der Einbaurahmen ist feuerverzinkt für erhöhten Korrossionsschutz, die Lastaufnahmemittel sind bodeneben versenkt.

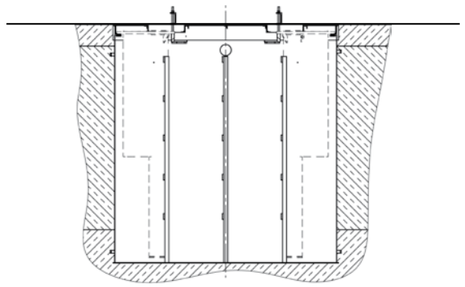

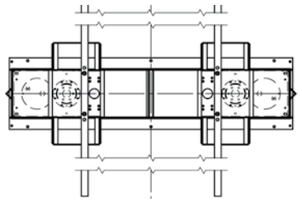

PRODUKTDETAILS

- Zwei hydraulische Hubeinheiten bestehend aus einem Plungerzylinder, integriertem Hydraulikaggregat und Zahnstange, Synchronisierung durch Getriebewelle
- Lastaufnahmemittel bodeneben versenkt
- Ein Satz fahrzeugspezifischer Lastaufnahmen / Adapter
- Feuerverzinkter Fundamentrahmen mit grundierter Wanne (als verlorene Schalung)
- Elektrische Steuerung mit integriertem Bedienfeld zur Wandmontage
- Verzurr-Einrichtung und Kabelsatz
- Akustische Quetsch- und Klemmsicherung (CE-Stopp)

MADE IN GERMANY

Typ | HF8 + HF15

TECHNISCHE DATEN	HF8	HF15
Tragfähigkeit pro Hubeinheit	8.000 kg	15.000 kg
Kolben-Durchmesser	2 x 155 mm	2 x 214 mm
Führungsstangen-Durchmesser	4 x 70 mm	2 x 70 mm
Hubhöhe	1.900 mm	1.900 mm
Einbautiefe	2.430 mm	2.430 mm
Stempelabstand	1.370 mm	1.340 mm

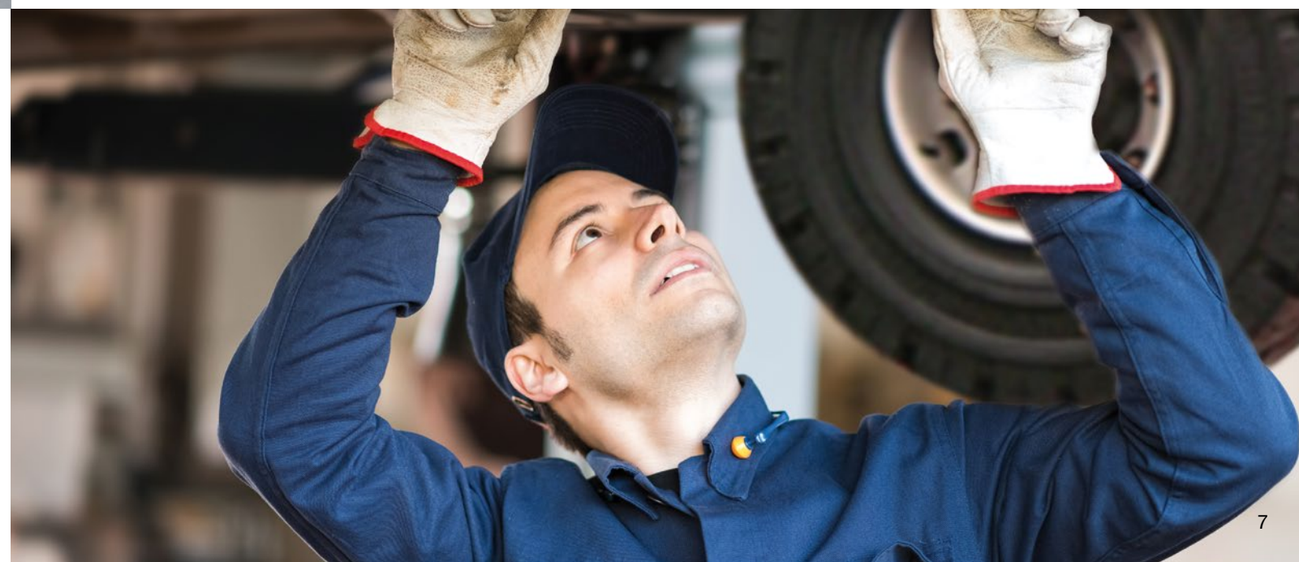

JAB-Hebebühnen

Hydraulische Universal- und Spezial-Hebebühnen für PKW, LKW, Omnibus, Flurförderzeuge sowie für Ketten- und Schienenfahrzeuge bis zu 140.000 kg Tragfähigkeit. Das JAB-Programm deckt sämtliche Bereiche der 1-, 2-, 3-, 4- und Mehrstempel-Unterflur-Hebebühnen ab.

JAB-Sonderanlagen

Hydraulische Hubsysteme für den Anlagenbau, Anlagen für Fördertechnik, Füge- und Montageeinrichtungen.

JAB-Kompressoren

Nieder-, Mittel- und Hochdruck-Kompressoren für Werkstätten, Industrie und Energiewirtschaft von 10 bis 350 bar Arbeitsdruck für Luft, neutrale Gase und Erdgas, Spezialfüllanlagen für Atemluftgeräte im professionellen Einsatz, Druckluftbehälter bis 200 bar, Druckluft-Kältetrockner, Öl- und Wassertrennung.

J.A. Becker & Söhne GmbH & Co. KG

Maschinenfabrik
Postfach 115, D-74148 Neckarsulm

Hausanschrift: Hauptstraße 102
D-74235 Erlenbach-Binswangen

Tel. +49 (0) 7132 - 367 0
Fax +49 (0) 7132 - 367 287

info@jab-becker.de
www.jab-becker.de

TÜV SÜD ISO 9001

Die Abbildungen können von den jeweiligen Serienausführungen abweichen.
Technische Änderungen vorbehalten.

0617/steinmetz-werbeagentur.de