Hydraulische 4-Stempel-Hebebühne

Typ: JAB QuattroRam 40 A-Align/ QuattroRam 65 A-Align

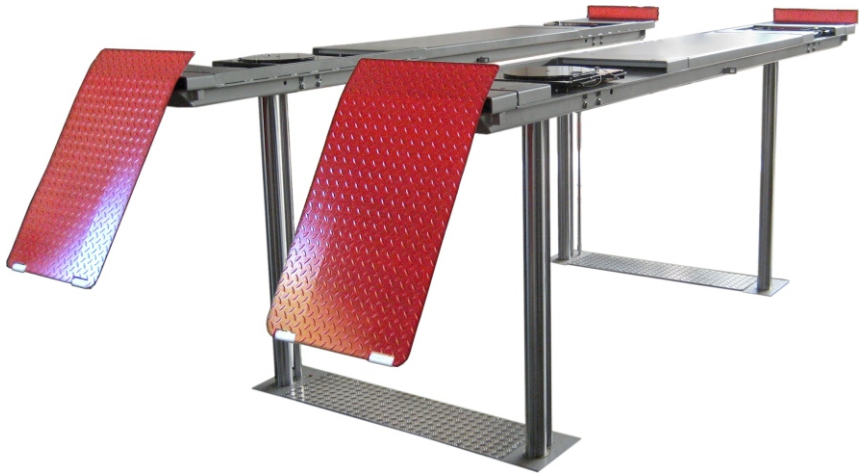

Die hydraulischen 4-Stempel-Hebebühnen QuattroRam A-Align wurden gemäß den neuesten Anforderungen an die PKW-Achsvermessung entwickelt. Mit unserer exakten Höhenpositionierung erfüllen wir höchste Anforderungen von weltweit führenden Fahrzeugherstellern. Die Bühne ist sowohl für eine konventionelle Achsvermessung als auch für berührungslose Messtechniken geeignet.

Die QR 40 A-Align deckt die komplette PKW-Produktpalette vom kleinsten bis zum größen Radstand ab.

Mit der QR 65 A-Align bieten wir eine Kombiversion mit 5,5 m Schienenlänge an, die auch zur Aufnahme von Transportern mit langen Radständen geeignet ist - kominierbar mit der Möglichkeit zur PKW-Achsvermessung.

Mit einer mechanischen Verriegelung in der Messposition ist die Genauigkeit der Bühne über Jahre hinweg zu 100 % garantiert.

Technische Daten

Typ	QuattroRam 40 A-Align	QuattroRam 65 A-Align
Tragfähigkeit	4.000 kg	6.500 kg
Stempelabstand längs/quer:	1.500/2800 mm	1.500/4120 mm
Nutzhub	1.970 mm	1.980 mm
Hubzeit	ca. 50 Sek.	ca. 50 Sek.
Elektromotor	2 x 2 kW	2 x 2 kW
Ölfüllung	2 x 10 ltr.	2 x 10 ltr.

Für weitere Informationen stehen wir Ihnen gerne zur Verfügung. Fordern Sie uns!

JAB — Made in Germany

JAB-Pluspunkte:

- Fundamentwanne und Hebebühnenrahmen getrennt (nur verschraubt)
- Alle Kräfte werden durch den Hebebühnenrahmen aufgenommen und in den Werkstattboden eingeleitet
- Extrem geringe Auffahrhöhe der Schienen von ca. 160 mm
- Drehteller-Aussparung vorne 900x500x50 mm* und Drehteller/Schiebe-platten hinten 1420 x 500 x 50 mm*
- Spannungsfrei geglühte und mechanisch be-arbeitete Auffahrschienen
- Mess- und Kalibrierposition in Schritten von 100 mm einstellbar
- Sehr schnelle Fahrzeug-aufnahme
- Umweltfreundlich durch geringe Ölmengen und optionalen Einsatz von biologisch abbaubarem Hydrauliköl
- Wartungsfreundlich durch optimale Zugänglichkeit
- Höchste Qualität und lange Lebensdauer
- Optional: Beleuchtungs-satz und Achsheber mit 4 t Tragfähigkeit
- Beratung, Betreuung, Wartung — alles aus einer Hand

*Drehteller und Schiebeplatten nicht in unserem Lieferumfang enthalten

J.A. Becker & Söhne GmbH & Co KG
Postfach 1151 · D-74148 Neckarsulm
Telefon +49 (0) 7132 367-0 · Telefax +49 (0) 7132 367-289
Internet: http://www.jab-becker.de/ · E-Mail: info@jab-becker.de

Abmessungen im Detail

Typ: JAB QuattroRam 40 A-Align / QuattroRam 65 A-Align

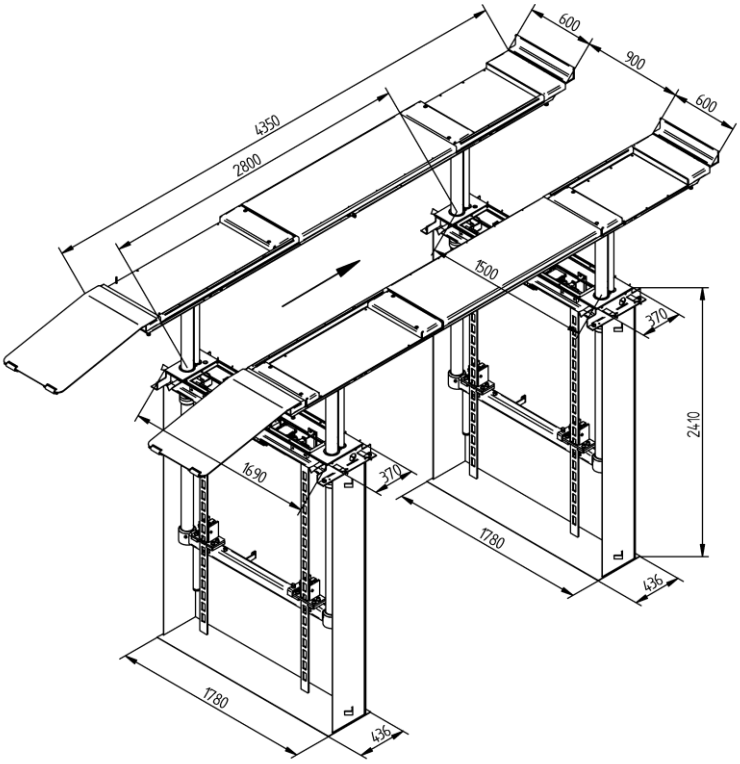

QR 40 A-Align

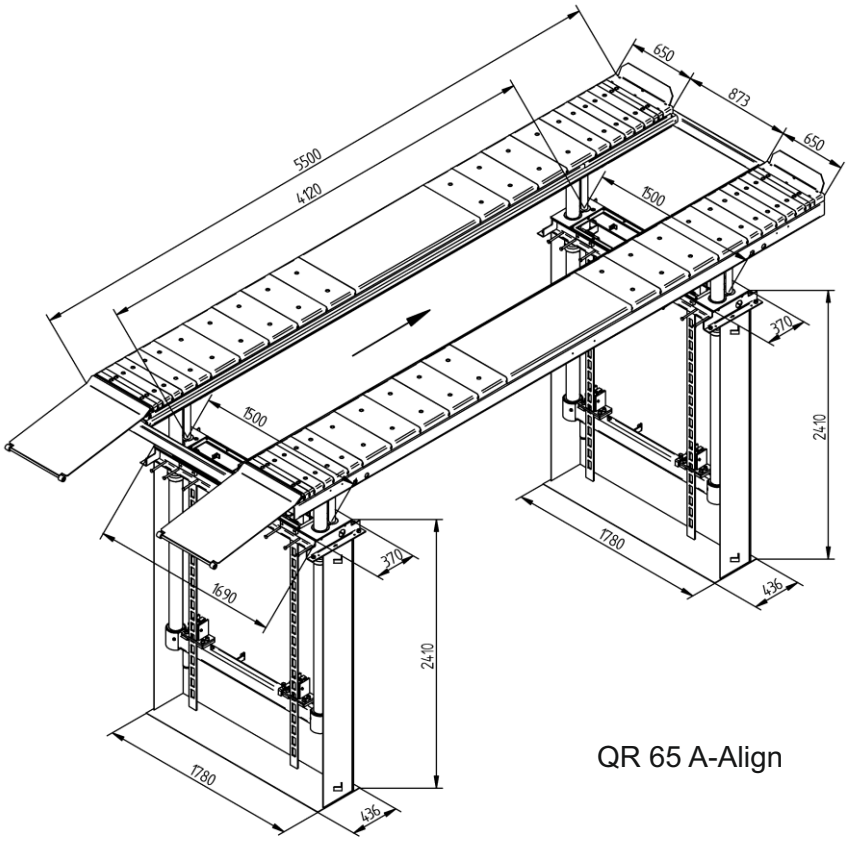

QR 65 A-Align

Technische Änderungen vorbehalten!
Verschiedene Ausführungen möglich!

02/2018

J.A. Becker & Söhne GmbH & Co KG
Postfach 1151 · D-74148 Neckarsulm
Telefon +49 (0) 7132 367-0 · Telefax +49 (0) 7132 367-289
Internet: http://www.jab-becker.de/ · E-Mail: info@jab-becker.de