Hydraulische 4-Stempel-Hebebühne

Typ: JAB QuattroRam 65 AN-S2

Die QuattroRam 65 AN-S2 bietet zwei vollwertige Hebebühnen an einem Arbeitsplatz. Durch ihren Nachhub mit teleskopierbaren Schwenkarmen ist sie sowohl im Annahmebereich als auch für die Reparatur optimal geeignet.

Die 5.500 mm langen Auffahrschienen mit einer Tragfähigkeit von 6.500 kg eignen sich zum Anheben der Fahrzeuge an den Rädern. Ergänzt wird sie durch die Schwenkarme, die das gleichzeitige Freiheben beider Achsen ermöglichen.

In Kombination mit den sehr kurzen Hub- und Senkzeiten ist diese Hebebühne geradezu prädestiniert für den Annahmebereich. Durch die Bauweise mit runden Kolben ist die Hebeanlage optimal gegen das Eindringen von Feuchtigkeit / Flüssigkeiten geschützt.

Technische Daten

Typ	**QuattroRam 65 AN-S2**
Tragfähigkeit	6.500 kg
Stempelabstand längs/quer:	1.500/4120 mm
Nutzhub	1.980/2.240 mm
Hubzeit	ca. 50 Sek.
Elektromotor	3 x 2 kW
Ölfüllung	3 x 10 ltr.

Für weitere Informationen stehen wir Ihnen gerne zur Verfügung. Fordern Sie uns!

JAB — Made in Germany

JAB-Pluspunkte:

- Fundamentwanne und Hebebühnenrahmen getrennt (nur verschraubt)
- Alle Kräfte werden durch den Hebebühnenrahmen aufgenommen und in den Werkstattboden eingeleitet
- Extrem geringe Auffahrhöhe der Schienen von ca. 160 mm
- Sehr schnelle Fahrzeugaufnahme
- Umweltfreundlich durch geringe Ölmengen und optionalen Einsatz von biologisch abbaubarem Hydrauliköl
- Wartungsfreundlich durch optimale Zugänglichkeit
- Höchste Qualität und lange Lebensdauer
- Großes Zubehörprogramm für alle Anforderungen
- Beratung, Betreuung, Wartung — alles aus einer Hand

J.A. Becker & Söhne GmbH & Co KG
Postfach 1151 · D-74148 Neckarsulm
Telefon +49 (0) 7132 367-0 · Telefax +49 (0) 7132 367-289
Internet: http://www.jab-becker.de/ · E-Mail: info@jab-becker.de

Abmessungen im Detail

Typ: JAB QuattroRam 65 AN-S2

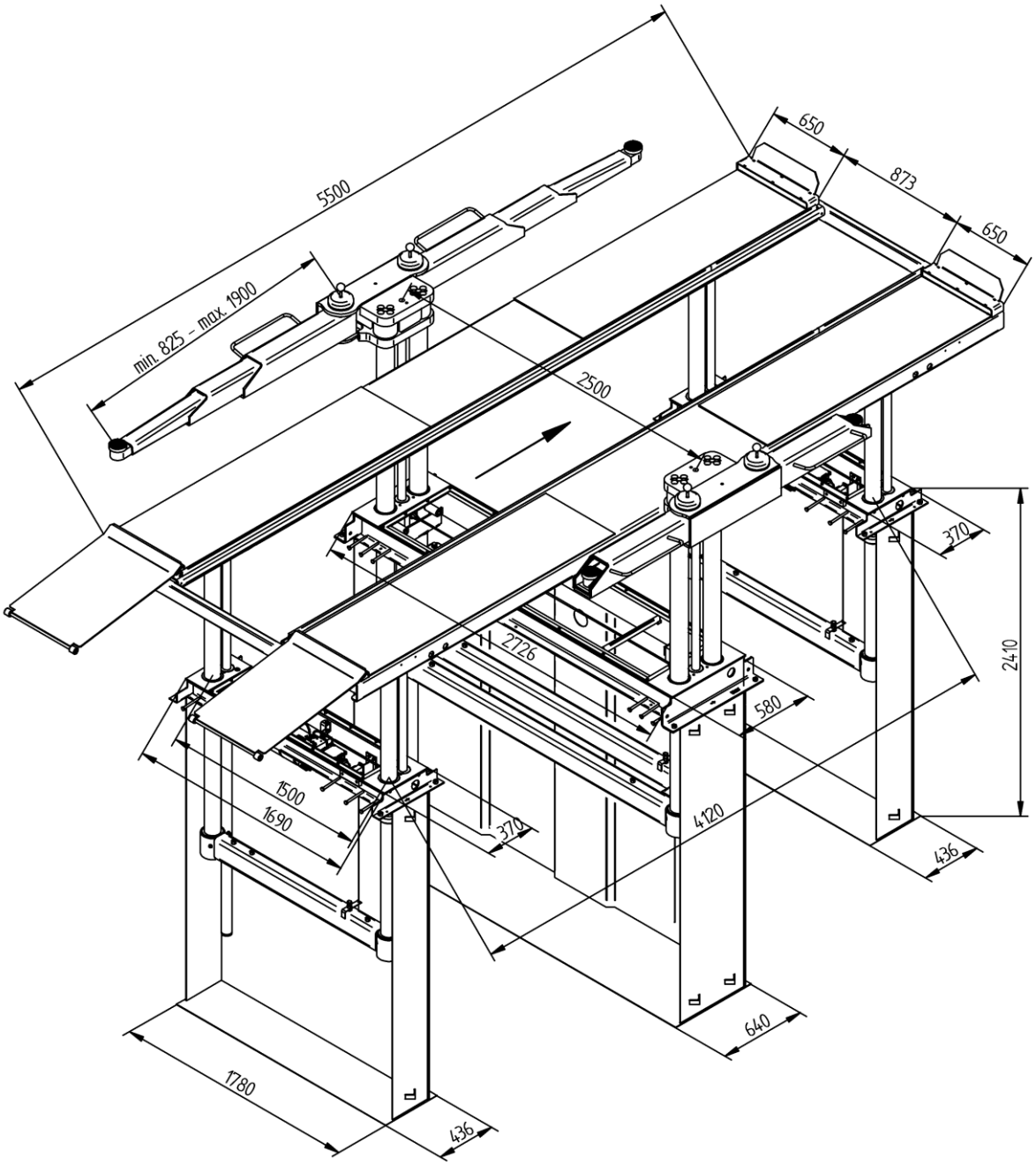

Technische Änderungen vorbehalten!
Unterschiedliche Ausführungen lieferbar!

02/2018

J.A. Becker & Söhne GmbH & Co KG
Postfach 1151 · D-74148 Neckarsulm
Telefon +49 (0) 7132 367-0 · Telefax +49 (0) 7132 367-289
Internet: http://www.jab-becker.de/ · E-Mail: info@jab-becker.de