Hydraulische 2-Stempel-Hebebühne

Typ: JAB TwinRam 350 A/N

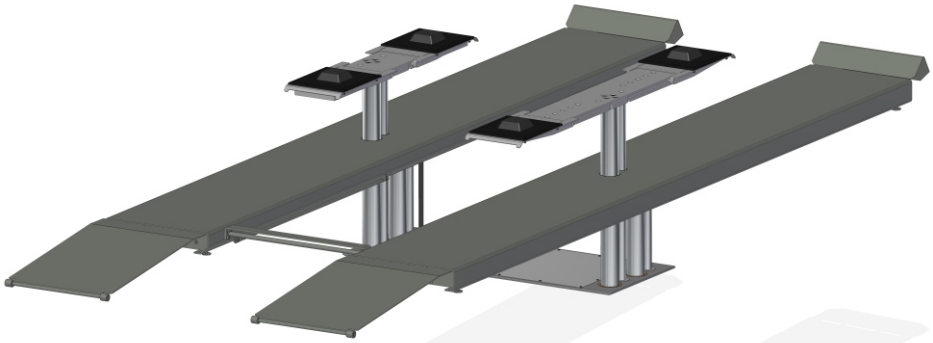

Diese 2-Stempel-Hebebühne ist speziell für die Dialogannahme konzipiert.

Bodenaufliegende Auffahrschienen (4400 x 650 mm) mit Auffahrrampen und eine Flachträgerbrücke als Nachhub ermöglichen die problemlose Aufnahme aller Fahrzeuge vom kleinsten PKW bis hin zu Klein-LKW und Vans.

Zusätzliche Sicherheit gewähren die in den Fahrbahnen vorne und hinten integrierten Abrollsicherungen. Auffahrschienen und Auffahrrampen sind mit einer rutschhemmenden Kunststoffgranulatbeschichtung überzogen.

Die Flachträgerbrücke hat einen vergrößerten Aufnahmebereich von 1.400 - 2.200 mm. Durch die besondere Bauweise ist die Flachträgerbrücke extrem leicht und vereinfacht dadurch das Verschieben der Aufnahmen.

Optionales Zubehör:
- Beleuchtungseinrichtung
- Pneumatischer Bodenausgleich (für versenkte Ausführung)

Technische Daten

Typ	**TwinRam 350 A/N**
Tragfähigkeit	3.500 kg
Stempelabstand	1.500 mm
Nutzhub	1.993 / 2.060 mm
Hubzeit	ca. 35 Sek.
Elektromotor	2 x 2 kW
Ölfüllung	2 x 10 ltr.

JAB-Pluspunkte:

- Problemloses Aufnehmen aller Arten von Fahrzeugen
- Integrierte Abrollsicherung
- Universell einsetzbar durch vollen Nachhub
- Auffahrschienen mit rutschhemmender Kunststoffgranulat-beschichtung für erhöhten Korrosionsschutz
- Größere Stabilität durch Führungskolben aus Vollmaterial
- Fundamentwanne dichtge-schweißt und geprüft mit Bescheinigung nach Wasserhaushaltsgesetzt
- Umweltfreundlich durch geringe Ölmenge und Einsatz von biologisch abbaubarem Hydrauliköl
- Umfangreiches Zubehör-programm
- Wartungsfreundlich durch optimale Zugänglichkeit
- Höchste Qualität und lange Lebensdauer
- Beratung, Betreuung, Wartung — alles aus einer Hand

Für weitere Informationen stehen wir Ihnen gerne zur Verfügung. Fordern Sie uns!

JAB — Made in Germany

J.A. Becker & Söhne GmbH & Co KG
Postfach 1151 · D-74148 Neckarsulm
Telefon +49 (0) 7132 367-0 · Telefax +49 (0) 7132 367-289
Internet: http://www.jab-becker.de/ · E-Mail: info@jab-becker.de

Abmessungen im Detail

Typ: JAB TwinRam 350 A/N

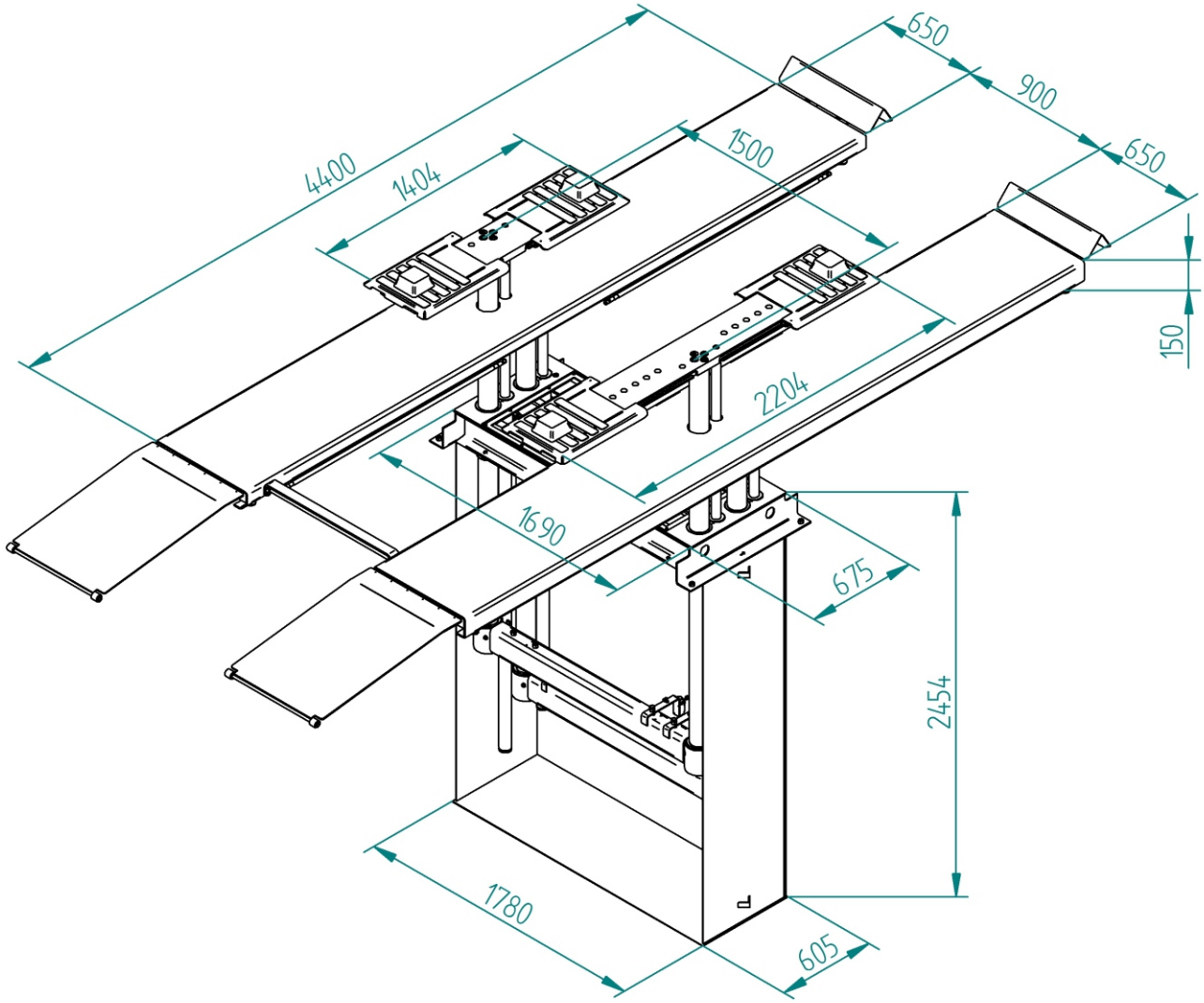

Technische Änderungen vorbehalten!
Unterschiedliche Ausführungen lieferbar!

02/2018

J.A. Becker & Söhne GmbH & Co KG
Postfach 1151 · D-74148 Neckarsulm
Telefon +49 (0) 7132 367-0 · Telefax +49 (0) 7132 367-289
Internet: http://www.jab-becker.de/ · E-Mail: info@jab-becker.de