Hydraulische 2-Stempel-Hebebühne

Typ: JAB TwinRam 35 A/1500 - TwinRam 50.1 A/1500

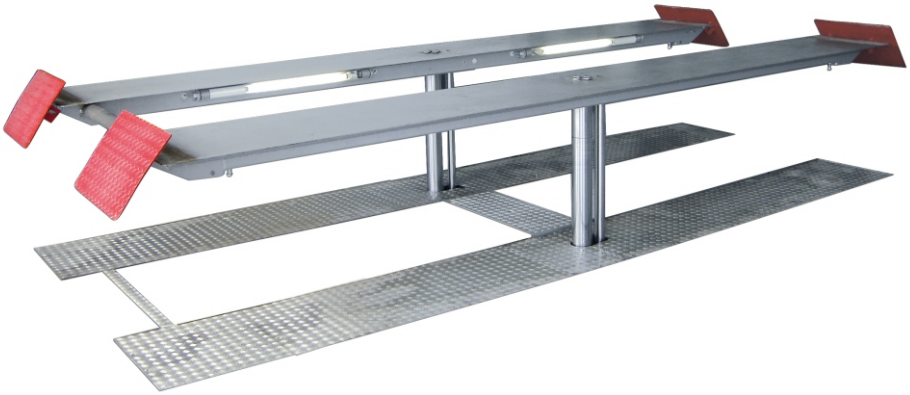

Mit den Auffahrschienen ermöglicht diese 2-Stempel-Hebebühne die problemlose Aufnahme vom kleinen PKW bis hin zu Transportern und Vans.

Durch den günstigen Winkel der Auffahrrampen können sogar bei bodenaufliegenden Auffahrschienen tiefergelegte Fahrzeuge oder Fahrzeuge mit Sportfahrtwerk angehoben werden. Mit integriertem Achslift eignet sich die Bühne insbesondere für den Annahmebereich. Die in den Auffahrschienen integrierbare Beleuchtung ermöglicht die optimale Ausleuchtung der Fahrzeugunterseite.

Optional ist die Hebebühne auch in versenkter Ausführung und mit automatischem Bodenausgleich lieferbar.

Technische Daten

Typ	TwinRam 35 A/1500	TwinRam 50.1 A/1500
Tragfähigkeit	3.500 kg	5.000 kg
Stempelabstand	1.500 mm	1.500 mm
Nutzhub	1.863 mm	1.929 mm
Hubzeit	ca. 45 Sek.	ca. 45 Sek.
Elektromotor	2 kW	2 kW
Ölfüllung	10 ltr.	10 ltr.

JAB-Pluspunkte:

- Fundamentwanne und Hebebühnenrahmen getrennt (nur verschraubt)
- Gleichlauf über durchgehendes Joch
- Die hartverchromten Kolbenstangen sind verschleißfrei und perfekt abgedichtet
- Alle Kräfte werden durch den Hebebühnenrahmen aufgenommen und in den Werkstattboden eingeleitet
- Fundamentwanne dichtgeschweißt und geprüft mit Bescheinigung nach Wasserhaushaltsgesetz
- Umweltfreundlich durch geringe Ölmenge und optionalem Einsatz von biologisch abbaubarem Hydrauliköl
- Auffahrschienen mit rutschhemmender Kunststoffgranulat-Beschichtung
- Umfangreiches Zubehörprogramm
- Wartungsfreundlich durch optimale Zugänglichkeit
- Höchste Qualität und lange Lebensdauer
- Beratung, Betreuung, Wartung — alles aus einer Hand

Für weitere Informationen stehen wir Ihnen gerne zur Verfügung. Fordern Sie uns!

JAB — Made in Germany

J.A. Becker & Söhne GmbH & Co KG
Postfach 1151 · D-74148 Neckarsulm
Telefon +49 (0) 7132 367-0 · Telefax +49 (0) 7132 367-289
Internet: http://www.jab-becker.de/ · E-Mail: info@jab-becker.de

Abmessungen im Detail

Typ: JAB TwinRam 35 A/1500 - TwinRam 50.1 A/1500

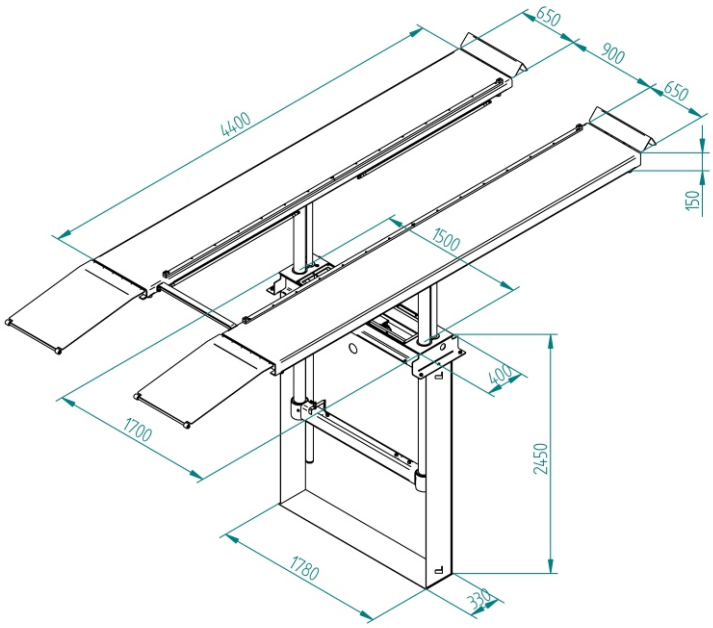

TwinRam 35 A/1500

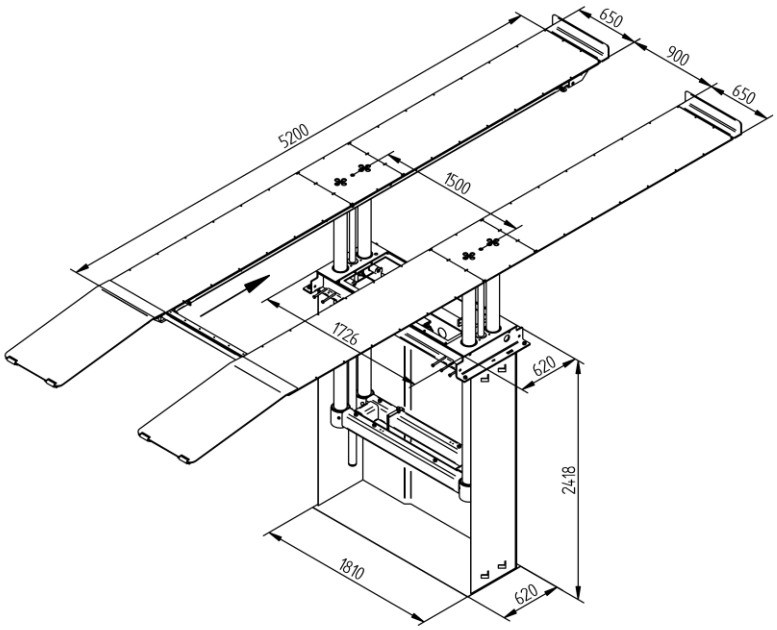

TwinRam 50.1 A/1500

Technische Änderungen vorbehalten!
Unterschiedliche Ausführungen lieferbar!

02/2018

J.A. Becker & Söhne GmbH & Co KG
Postfach 1151 · D-74148 Neckarsulm
Telefon +49 (0) 7132 367-0 · Telefax +49 (0) 7132 367-289
Internet: http://www.jab-becker.de/ · E-Mail: info@jab-becker.de