Hydraulische 2-Stempel-Hebebühne

Typ: JAB TwinRam 35 Tele - TwinRam 35 S/2300-Tele

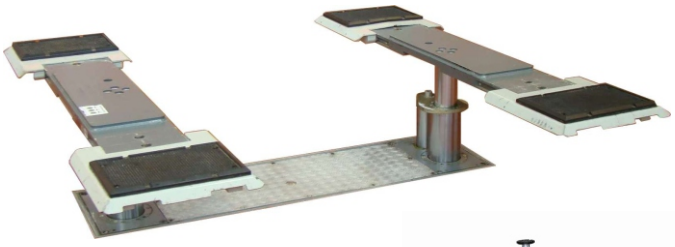

Die patentierte elektrohydraulische Teleskop-Hebebühne TwinRam 35 Tele mit Flachträgerbrücke und verstellbaren Schiebern ist durch ihre geringe Bautiefe ideal geeignet für komplizierte Einbausituationen, wie z.B. felsigen Untergrund, hohen Grundwasserspiegel oder Deckeneinbau (z.B. nutzbares Untergeschoss).

Der TwinRam 35 Tele vereinfacht das Aufnehmen der Fahrzeuge, reduziert die Rüstzeit und gewährt ein Optimum an Zugänglichkeit. Diese Hebebühne ist überall in der Werkstatt einsetzbar und somit ein Allrounder mit den Schwerpunkten Annahme und Reparatur.

Die Ausführung TwinRam 35 S/2300-Tele mit teleskopierbaren Schwenkarmen vereint alle bekannten Vorteile einer Schwenkarmbühne mit den Vorzügen der Teleskop-Technologie

Technische Daten

Typ	**TwinRam 35 Tele**	**TwinRam 35 S/2300**
Tragfähigkeit	3.500 kg	3.500 kg
Stempelabstand	1.300 mm	2.300 mm
Nutzhub	2.000 mm	2.000 mm
Hubzeit	ca. 35 Sek.	ca. 35 Sek.
Elektromotor	4 kW	4 kW
Ölfüllung	50 ltr.	50 ltr.

Für weitere Informationen stehen wir Ihnen gerne zur Verfügung. Fordern Sie uns!

JAB — Made in Germany

JAB-Pluspunkte:

- Geringe Einbautiefe von weniger als 1.300 mm
- Gleichlauf über durchgehendes Joch (Stempelabstand 1.300 mm) oder Ausgleichsgetriebe (Stempelabstand 2.300 mm)
- Die hartverchromten Kolbenstangen sind verschleißfrei und perfekt abgedichtet
- Alle Kräfte werden durch den Hebebühnenrahmen aufgenommen und in den Werkstattboden eingeleitet
- Fundamentwanne dichtgeschweißt und geprüft mit Bescheinigung nach Wasserhaushaltsgesetz
- Sehr schnelle Fahrzeugaufnahme
- Unkomplizierte Umrüstung verschiedener Tragmittel
- Umweltfreundlich durch geringe Ölmenge und optionalem Einsatz von biologisch abbaubarem Hydrauliköl
- Umfangreiches Zubehörprogramm
- Wartungsfreundlich durch optimale Zugänglichkeit
- Höchste Qualität und lange Lebensdauer
- Beratung, Betreuung, Wartung — alles aus einer Hand

J.A. Becker & Söhne GmbH & Co KG
Postfach 1151 · D-74148 Neckarsulm
Telefon +49 (0) 7132 367-0 · Telefax +49 (0) 7132 367-289
Internet: http://www.jab-becker.de/ · E-Mail: info@jab-becker.de

Abmessungen im Detail

Typ: JAB TwinRam 35 Tele

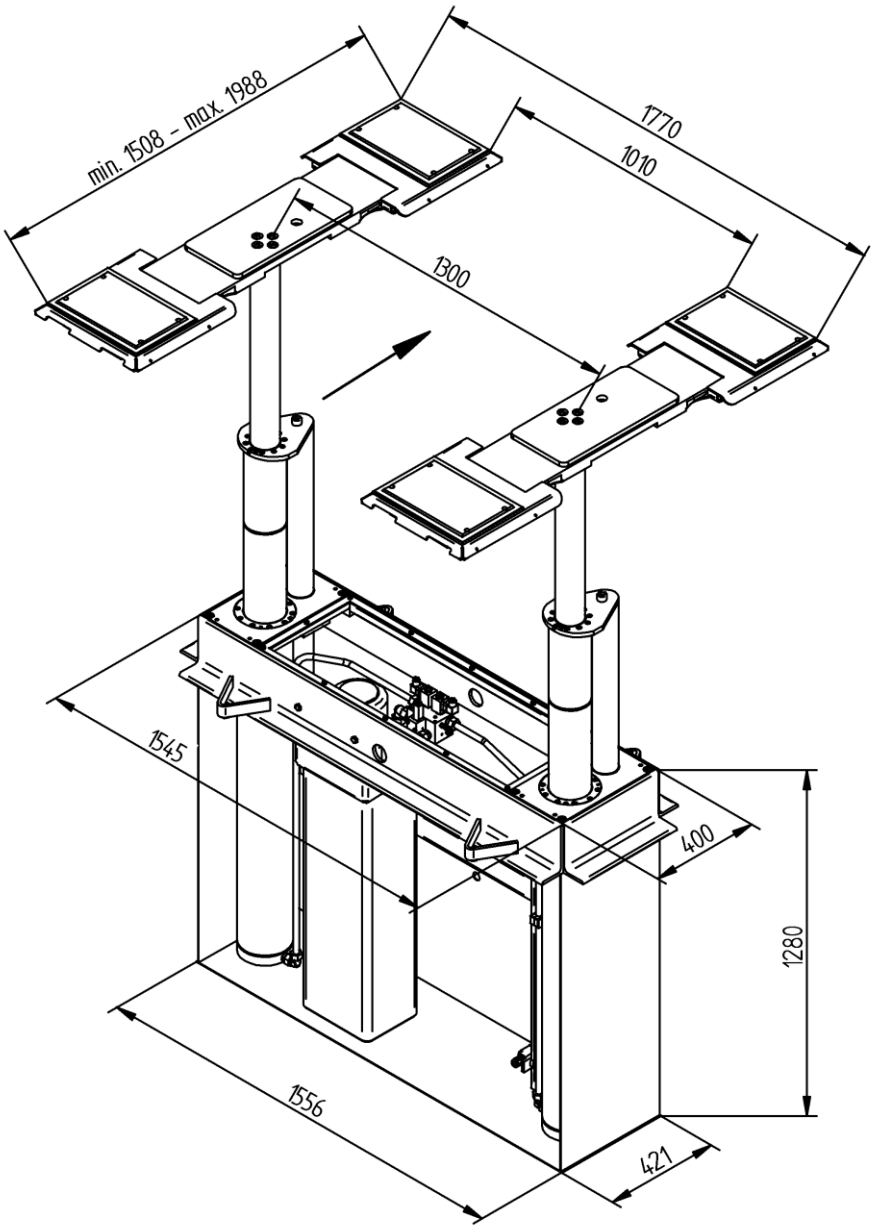

Technische Änderungen vorbehalten!
Unterschiedliche Ausführungen lieferbar!

02/2018

J.A. Becker & Söhne GmbH & Co KG
Postfach 1151 · D-74148 Neckarsulm
Telefon +49 (0) 7132 367-0 · Telefax +49 (0) 7132 367-289
Internet: http://www.jab-becker.de/ · E-Mail: info@jab-becker.de