Hydraulische 2-Stempel-Hebebühne

Typ: JAB TwinRam 35

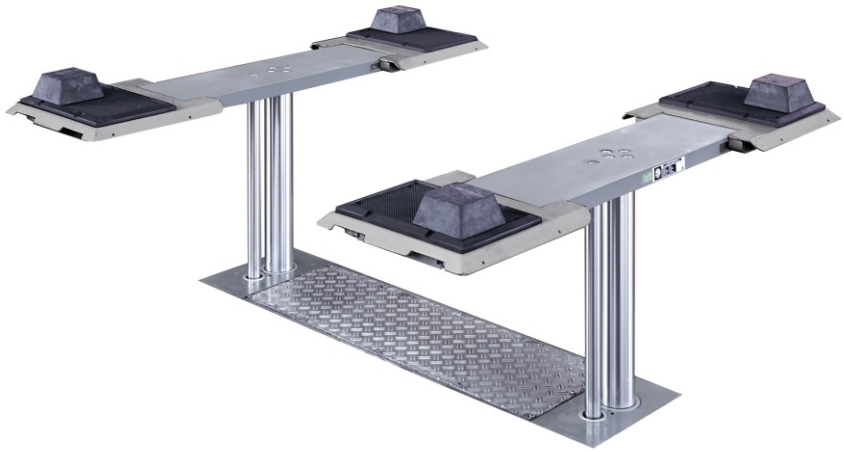

Elektro-hydraulische Hebebühne mit Flachträgerbrücke (Schieber längsverstellbar) für eine schnelle und sichere Aufnahme der Fahrzeuge. Die Flachträgerbrücke ist standardmäßig feuerverzinkt.

Optional auch mit Flachträgerbrücke UNI mit größeren Aufnahmebereich (1.400 - 2.200 mm) lieferbar!

Die niedrige Überfahrhöhe ermöglicht einen benutzerfreundlichen Betrieb. Der TwinRam 35 vereinfacht das Aufnehmen der Fahrzeuge, reduziert die Rüstzeit und gewährt ein Optimum an Zugänglichkeit.

Diese Hebebühne ist überall in der Werkstatt einsetzbar und somit ein Allrounder mit den Schwerpunkten Annahme und Reparatur. Die Hebebühne ist lieferbar mit Stempelabstand 1.300 mm oder 1.700 mm.

Technische Daten

Typ	**TwinRam35**
Tragfähigkeit	3.500 kg
Stempelabstand	1.300 mm
Nutzhub	2.042 mm
Hubzeit	ca. 30 Sek.
Elektromotor	2 kW
Ölfüllung	10 ltr.

Für weitere Informationen stehen wir Ihnen gerne zur Verfügung. Fordern Sie uns!

JAB — Made in Germany

JAB-Pluspunkte:

- Fundamentwanne und Hebebühnenrahmen getrennt (nur verschraubt)
- Gleichlauf über durchgehendes Joch
- Die hartverchromten Kolbenstangen sind verschleißfrei und perfekt abgedichtet
- Alle Kräfte werden durch den Hebebühnenrahmen aufgenommen und in den Werkstattboden eingeleitet
- Fundamentwanne dichtgeschweißt und geprüft mit Bescheinigung nach Wasserhaushaltsgesetz
- Sehr schnelle Fahrzeugaufnahme
- Geringer Installationsaufwand durch in den Fundamentrahmen integriertes Hydraulikaggregat (keine Hydraulikschläuche)
- Unkomplizierte Umrüstung verschiedener Tragmittel
- Umweltfreundlich durch geringe Ölmenge und optionalem Einsatz von biologisch abbaubarem Hydrauliköl
- Umfangreiches Zubehörprogramm
- Wartungsfreundlich durch optimale Zugänglichkeit
- Höchste Qualität und lange Lebensdauer
- Beratung, Betreuung, Wartung — alles aus einer

J.A. Becker & Söhne GmbH & Co KG
Postfach 1151 · D-74148 Neckarsulm
Telefon +49 (0) 7132 367-0 · Telefax +49 (0) 7132 367-289
Internet: http://www.jab-becker.de/ · E-Mail: info@jab-becker.de

Abmessungen im Detail

Typ: JAB TwinRam 35

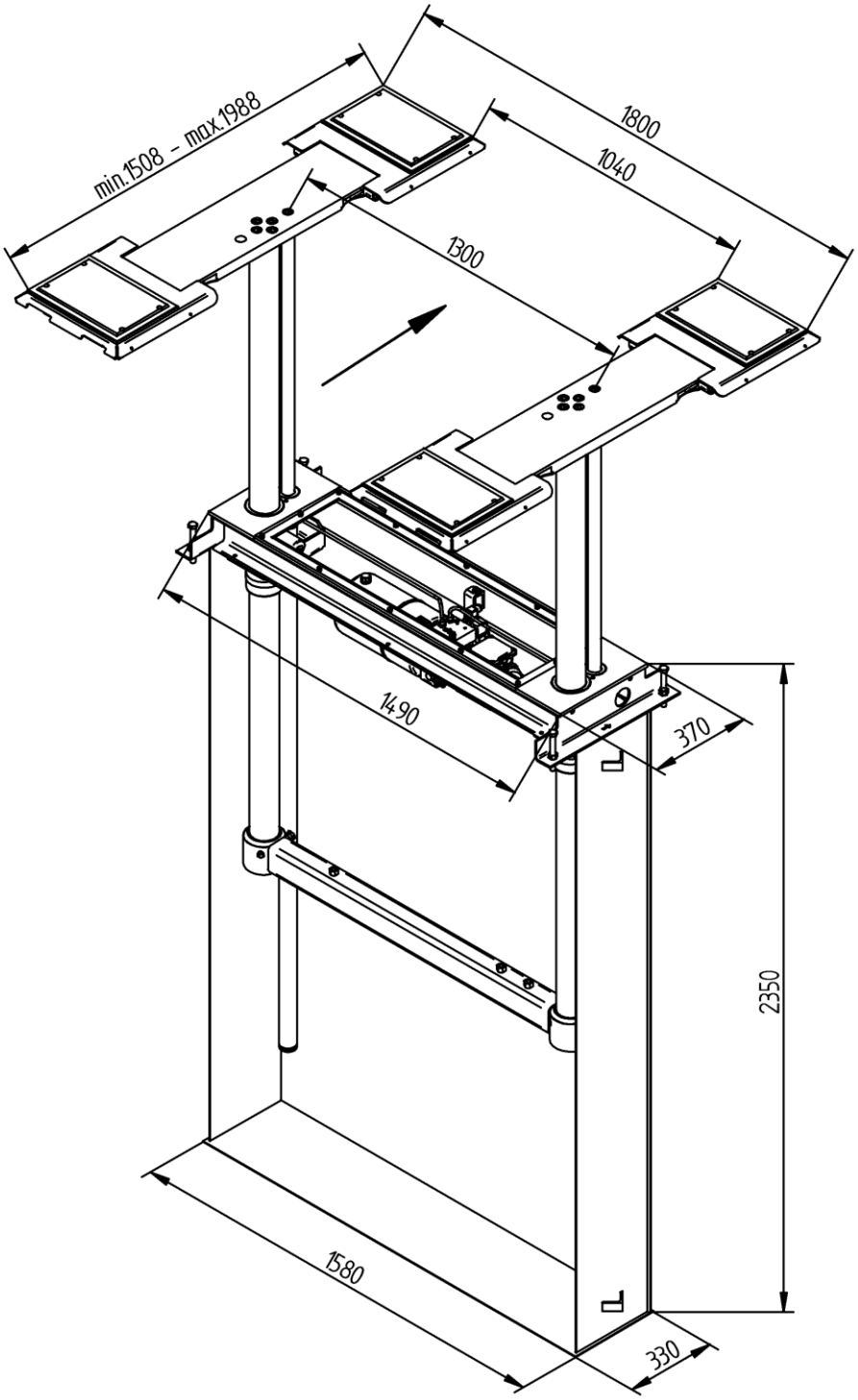

Technische Änderungen vorbehalten!
Unterschiedliche Ausführungen lieferbar!

02/2018

J.A. Becker & Söhne GmbH & Co KG
Postfach 1151 · D-74148 Neckarsulm
Telefon +49 (0) 7132 367-0 · Telefax +49 (0) 7132 367-289
Internet: http://www.jab-becker.de/ · E-Mail: info@jab-becker.de