Hydraulische 2-Stempel-Hebebühne

Typ: JAB TwinRam 65.1 S2/2500

versenkte Ausführung

Die TwinRam 65.1 S2 wurde speziell zum Anheben von Transportern, Vans und Klein-LKW entwickelt. Sie ist mit zweifach teleskopierbaren Schwenkarmen ausgerüstet und vereint alle bekannten Vorteile einer Schwenkarm-Hebebühne, reduziert die Rüstzeit und gewährt ein Optimum an Zugänglichkeit, insbesondere durch den Stempelabstand von 2.500 mm.

Diese Hebebühne ist überall in der Werkstatt einsetzbar und somit ein Allrounder mit den Schwerpunkten Annahme und Reparatur.

Technische Daten

Typ	**TwinRam 65.1 S2/2500**
Tragfähigkeit	6.500 kg
Stempelabstand	2.500 mm
Nutzhub	2.190 mm
Hubzeit	ca. 45 Sek.
Elektromotor	4 kW
Ölfüllung	12 ltr.

JAB-Pluspunkte:

- Fundamentwanne und Hebebühnenrahmen getrennt (nur verschraubt)
- Hebebühnenrahmen - serienmäßig feuerverzinkt - mechanisch bearbeitet und Querjoch mit Naben-verbindung
- Alle Kräfte werden durch den Hebebühnenrahmen aufgenommen und in den Werkstattboden eingeleitet
- Fundamentwanne dicht-geschweißt und geprüft mit Bescheinigung nach Wasserhaushaltsgesetz
- Die hartverchromten Kolbenstangen sind verschleißfrei und optimal abgedichtet
- Umweltfreundlich durch geringe Ölmengen und optionalem Einsatz von biologisch abbaubarem Hydrauliköl
- Optional feuerverzinkte Schwenkarme für best-möglichen Korrosions-schutz
- Umfangreiches Zubehör-programm
- Wartungsfreundlich durch optimale Zugänglichkeit
- Höchste Qualität und lange Lebensdauer
- Beratung, Betreuung, Wartung — alles aus einer Hand

Für weitere Informationen stehen wir Ihnen gerne zur Verfügung. Fordern Sie uns!

JAB — Made in Germany

J.A. Becker & Söhne GmbH & Co KG
Postfach 1151 · D-74148 Neckarsulm
Telefon +49 (0) 7132 367-0 · Telefax +49 (0) 7132 367-289
Internet: http://www.jab-becker.de/ · E-Mail: info@jab-becker.de

Abmessungen im Detail

Typ: JAB TwinRam 65.1 S2/2500

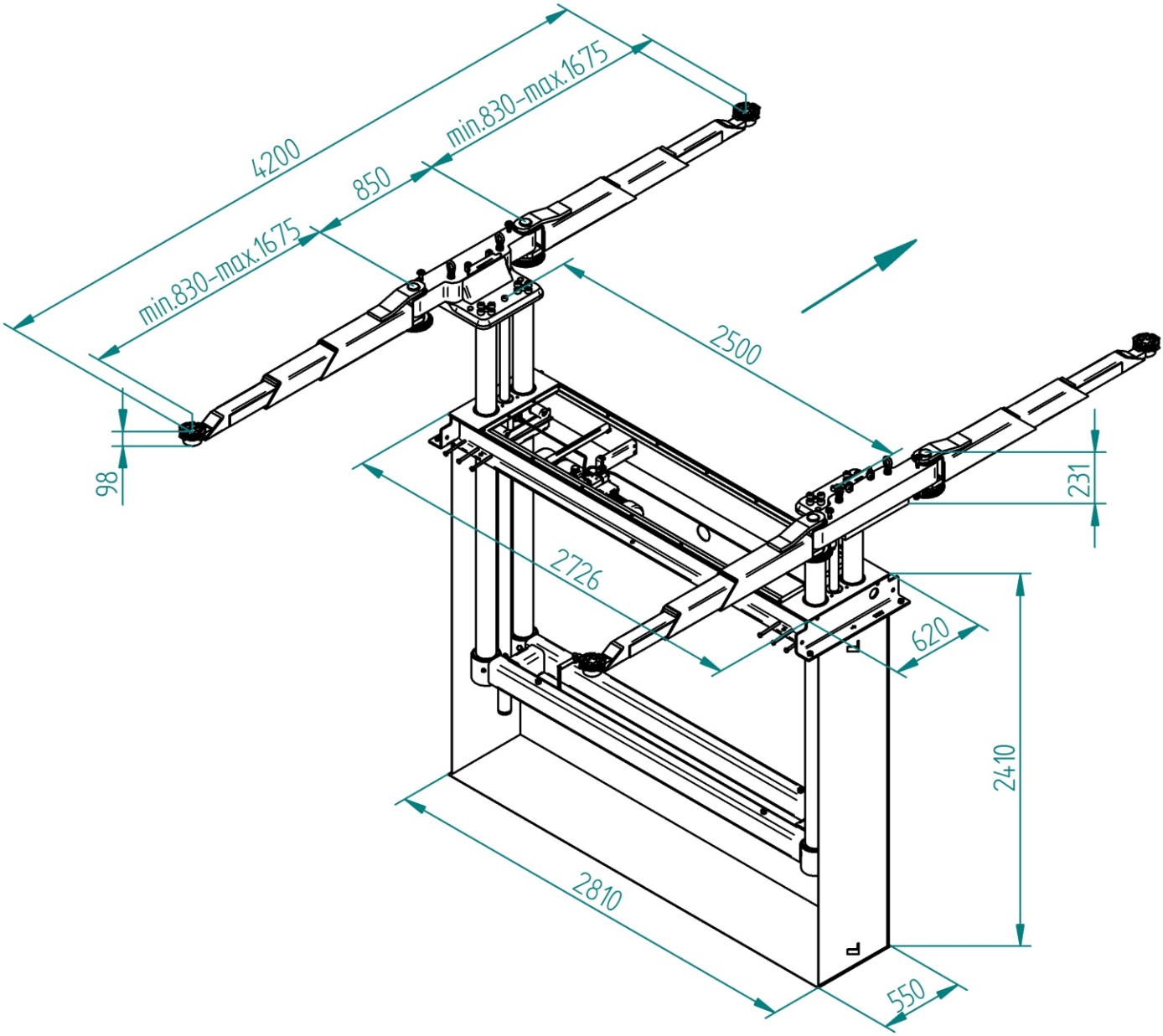

Technische Änderungen vorbehalten!
Unterschiedliche Ausführungen lieferbar!

02/2018

J.A. Becker & Söhne GmbH & Co KG
Postfach 1151 · D-74148 Neckarsulm
Telefon +49 (0) 7132 367-0 · Telefax +49 (0) 7132 367-289
Internet: http://www.jab-becker.de/ · E-Mail: info@jab-becker.de